Mueble **lavarropas**

90x60

Laundry sink cabinet 35.4" x 23.6"

CODIGO PARA PEDIDOS / *ORDERING CODES*

VROP03-0008-000

Mueble para lavarropas 90x60 cm
35.4" x 23.5" Laundry sink cabinet.

Dimensiones / Dimensions		
ANCHO WIDTH	**FONDO** DEPTH	**ALTO** HIGH
89 cm 35.4"	**59,8 cm** 23.5"	**86 cm** 34"

Material

- El mueble es en aglomerado enchapado con melamina.
- Canto en PVC de 1 mm.

Material

- *The cabinet is made particle board covered whit melamine*
- *Edge of 1 mm.*

Especificaciones

- Mueble para lavarropas.
- Mueble 2 puertas y un entrepaño
- Bisagras cierrelento.
- Manija de 52 mm.
- Mueble con patas regulabes.

Specifications

- *Laundry sink cabinet.*
- *Cabinet two doors and one drawer.*
- *Full extension slide.*
- *52mm handle.*
- *Cabinet whit adjustable legs.*

Ventajas

- Muebles listos para armar.
- Mueble con fijación de ensamble con elementos precisos (minifix y tarugos).
- Muebles elevados del piso que proporcionan seguridad contra la humedad.
- Muebles de un solo color por dentro y por fuera.
- Mueble a piso con patas regulables que proporcionan seguridad contra la humedad.

Advantages

- *Eady-to-assamble cabinet (RTA).*
- *Cabinet mounting assembly with specific evidence (minifix and wooden pins).*
- *Cabinet elevated from the floor providing security against moisture.*
- *One color inside and outside of the cabinet.*
- *Cabinet whit adjustable legs, that protects it against moisture.*

Colores

- Colores disponibles según temporada e inventario.

Colors

- *Available colors according to stock and season collection.*

Importante

- Para limpiar el mueble use un trapo seco o humedézcalo en agua y detergente suave.
- No pinte ni barnice el mueble.
- No exponga el mueble a la intemperie.
- Evite arrastrarlo, puede ocasionar daños en la estructura.
- Por su seguridad, evite que los menores jueguen con el mueble
- No exponga el mueble a funciones diferentes para lo que fueron diseñados, ejemplo: sentarse en el mueble.

Important

- *To clean the cabinet use a wet or dry cloth with few detergent.*
- *Do not paint or varnish the cabinet.*
- *Do not expose it to outdoors.*
- *Do not drag it, this can cause structural damage.*
- *For safety, do not allow children to play with the cabinet.*
- *Do not use the cabinet for unspecified purposes. Example: siting on the cabinet.*

VISTA LATERAL / *LATERAL VIEW*

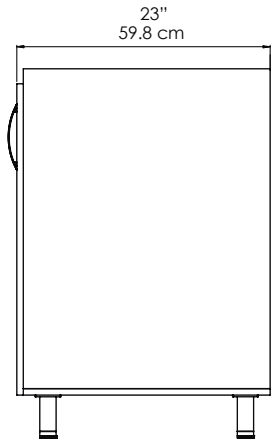

VISTA FRONTAL / **FRONT VIEW**

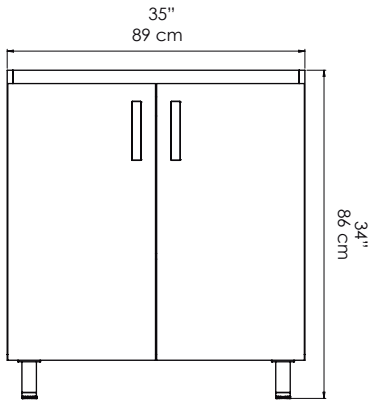

VISTA ISOMETRICA / **ISOMETRIC VIEW**

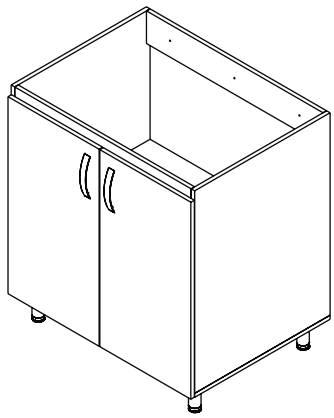

Garantía / *Warranty*
1 año
1 year

Itaguí, Antioquia, Colombia
Calle 29 No 41-15
Tel. 574+ 444 17 71 / info@firplak.com
servicioalcliente@firplak.com

FIRPLAK
inspirando hogares
www.firplak.com