Mueble superior Pro 30

Moisture resistant Upper cabinet Pro 11.8”

Material

- El mueble es en aglomerado enchapado con melamina.
- Canto en PVC de 1 mm.

Material

- *The cabinet is made particle board covered whit melamine*
- *Edge of 1 mm.*

Especificaciones

- Mueble dos puertas y un entrepaño.
- Manija de 52 mm.

Specifications

- *Cabinet two doors and one shelf.*
- *52mm handle.*

Ventajas

- Muebles listos para armar.
- Mueble con fijación de ensamble con elementos precisos (minifix y tarugos).
- Muebles de un solo color por dentro y por fuera.

Advantages

- *Eady-to-assamble cabinet (RTA).*
- *Cabinet mounting assembly with specific evidence (minifix and wooden pins).*
- *One color inside and outside of the cabinet.*

Colores

- Colores disponibles según temporada e inventario.

Colors

- *Available colors according to stock and season collection.*

Importante

- Para limpiar el mueble use un trapo seco o humedézcalo en agua y detergente suave.
- No pinte ni barnice el mueble.
- No exponga el mueble a la intemperie.
- Evite arrastrarlo, puede ocasionar daños en la estructura.
- Por su seguridad, evite que los menores jueguen con el mueble
- No exponga el mueble a funciones diferentes para lo que fueron diseñados, ejemplo: sentarse en el mueble.

Important

- *To clean the cabinet use a wet or dry cloth with few detergent.*
- *Do not paint or varnish the cabinet.*
- *Do not expose it to outdoors.*
- *Do not drag it, this can cause structural damage.*
- *For safety, do not allow children to play with the cabinet.*
- *Do not use the cabinet for unspecified purposes. Example: siting on the cabinet.*

Código para pedidos / *Ordering codes*

mueble superior Pro 30

upper cabinet Pro 11.8”

VROP07-0013-000

Dimensiones / Dimensions		
ANCHO WIDTH	**FONDO** DEPTH	**ALTO** HIGH
30 cm 11.8”	**32,5 cm** 12.7”	**55 cm** 21.6”

Vista lateral / Lateral view

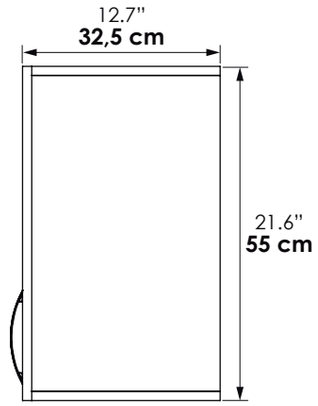

Vista frontal / Front view

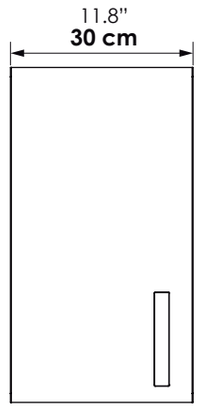

Vista isométrica / Isometric view

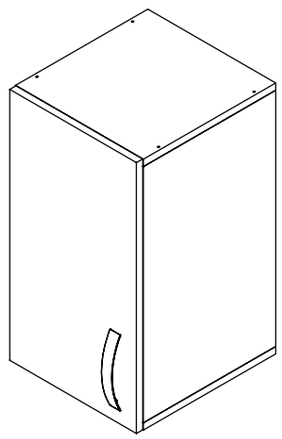

Garantía / *Warranty*
1 año
1 year

Itaguí, Antioquia, Colombia
Calle 29 No 41-15
Tel. 574+ 444 17 71 / info@firplak.com
servicioalcliente@firplak.com

FIRPLAK
inspirando hogares
www.firplak.com