Hidromasaje

Whirlpool

FIRPLAK

inspirando hogares

www.firplak.com

¡Felicitaciones, usted ha adquirido un hidromasaje Firplak en el cual podrá disfrutar y relajarse.
Recomendamos leer las siguientes indicaciones para un mejor uso y disfrute de su hidromasaje!

Congratulations, you have purchased a Firplak whirlpool we invite you to enjoy it and relax.
We recommend reading the following instructions for a better use and enjoyment of your whirlpool.

Tu **SPA**
#ENcasa

Precauciones
precautions

Este producto no debe ser usado por niños o adultos con capacidades motrices y cognitivas reducidas sin la supervisión de personas responsables de su seguridad.

This product should not be used by children or adults with disabilities without the supervision of a persons responsible for their safety.

Nunca opere ningún aparato eléctrico desde el interior del hidromasaje. No debe haber ningún aparato eléctrico a menos de 1,5 m del perímetro del hidromasaje Spa.

Never operate any electrical appliances from inside the whirlpool. There should be no electrical appliances within 5 fett of the perimeter of the Spa whirlpool.

La temperatura del agua para las mujeres embarazadas debe limitarse a 38°C. Temperaturas más altas podrían aumentar el riesgo de daño fetal en las primeras etapas del embarazo.

The water temperature for pregnant women should be limited to 82.4°F. Higher temperatures could increase the risk of fetal damage in the early stages of pregnancy.

38°

Para reducir el riesgo de lesiones: Mantenga la temperatura del agua por debajo de los 38°C. Baje la temperatura del agua para niños pequeños y cuando la inmersión supera los 10 minutos. Nunca permita que la temperatura del agua supere los 38°C.

To reduce the risk of injury: Keep water temperature below 38° C. Lower the temperature of the water for younger children, when the bath exceeds 10 minutes. Never allow the water temperature to exceed 82.4°F.

Las personas con antecedentes de enfermedad cardíaca, presión arterial alta o baja, problemas del sistema circulatorio, diabetes u obesidad deben consultar a un médico antes de usar un hidromasaje Spa.

The people with a history of heart disease, high or low blood pressure, circulatory system problems, diabetes or obesity should consult a doctor before using a whirlpool Spa.

ADVERTENCIA: El uso de alcohol y drogas en el hidromasaje Spa, puede aumentar el riesgo de hipertermia fatal.

WARNING: The use of alcohol and drugs can increase the risk of fatal hyperthermia in a whirlpool Spa.

Instrucciones importantes de seguridad

Important Safety Instructions

Evite el riesgo de peligro para los niños:

Se debe tener cuidado para impedir el acceso no autorizado de los niños al hidromasaje, evitará el riesgo de ahogamiento en los niños. Los niños deben estar supervisados en todo momento.

1. Para reducir el riesgo de lesiones, se recomiendan temperaturas de agua más bajas para los niños pequeños. Los niños son especialmente sensibles al agua caliente.

2. Recuérdeles a los niños que las superficies húmedas pueden ser muy resbaladizas. Asegúrese de que los niños tengan cuidado al entrar o salir del hidromasaje.

3. No permita que los niños suban a la cubierta del hidromasaje.

Avoid risk of danger to children:

Care must be taken to prevent unauthorized access of children to the whirlpool Spa, to avoid the risk of drowning in children. Children must be supervised at all times.

1. *To reduce the risk of injury, lower water temperatures are recommended for young children. Children are especially sensitive to hot water.*

2. *Remind children that moist surfaces can be very slippery. Make sure children are careful when entering or leaving the whirlpool.*

3. *Don't allow children to stand on the whirlpool cover.*

Precaución Eléctrica:

1. Conecte sólo a un circuito eléctrico con toma de tierra.

2. No entierre el cable de suministro eléctrico. Un cable de suministro eléctrico puede provocar la muerte o graves daños personales debido a una electrocución, en el caso de que no se utilice un cable especial o se excave inadecuadamente.

3. Se proporciona un terminal de toma de tierra en la caja de control para permitir la conexión de un conductor de cobre macizo de al menos 5.6mm² (AWG No. 10) entre dicho punto y cualquier equipo metálico, tubería metálica de agua, encapsulado metálico de equipo eléctrico o conducto deben estar a una distancia de menos de 1,5 m (cinco pies) de la unidad, como sea necesario para cumplir con los requisitos locales.

4. Para reducir el riesgo de choque eléctrico, reemplace inmediatamente el cable dañado. El no hacerlo puede provocar la muerte o lesiones personales graves debido a descargas eléctricas.

5. La alimentación eléctrica del hidromasaje deber estar siempre protegida por un diferencial de alta sensibilidad. Se recomienda un diferencial de 30 mA (Breaker o disyuntor GFCI).

Electrical precautions

1. *Connect only to a grounded electrical outlet.*

2. *Do not bury the power cord. An electrical supply cable*

can cause death or serious personal injury due to electrocution, in the event that a special cable is not used or is improperly excavated.

3. *A grounding terminal is provided in the control box to allow the connection of a solid copper conductor of at least 5.6mm² (AWG No. 10) between control box point and any metallic equipment, metallic water pipe, metal encapsulation of electrical equipment or conduit that are within 5 ft. (1.5 m) of the unit, as necessary to meet local requirements.*

4. *To reduce the risk of electric shock, replace damaged cord immediately.*

Not doing so can result in death or serious personal injury from electrocution.

5. *The power supply of the whirlpool must always be protected by a high sensitivity differential. A 30 mA differential (Breaker or GFCI circuit breaker) is recommended.*

PRECAUCIÓN / riesgo de lesiones

1. Las conexiones de aspiración en el hidromasaje se clasifican para que coincidan con el caudal de agua específico creado por la bomba. Nunca reemplace un accesorio de succión con uno nominal inferior al caudal marcado en el accesorio de aspiración original.

2. Existe el peligro de resbalar y caer. Recuerde que las superficies húmedas pueden ser muy resbaladizas. Tenga cuidado al entrar o salir del hidromasaje.

3. Nunca opere el hidromasaje si las conexiones de aspiración están rotas o faltan.

4. Las personas con enfermedades infecciosas no deben utilizar el hidromasaje.

5. Mantenga los artículos sueltos como ropa o joyas, lejos de jets u otros componentes móviles.

6. El uso de drogas, alcohol o medicamentos antes o durante el uso del hidromasaje puede llevar a la inconsciencia con la posibilidad de ahogarse.

7. Las personas que usen medicamentos deben consultar a un médico antes de usar un hidromasaje. Algunos medicamentos pueden causar somnolencia en el usuario, mientras que otros medicamentos pueden afectar la frecuencia cardíaca, la presión sanguínea y la circulación.

8. Las personas que toman medicamentos que inducen somnolencia, como tranquilizantes, antihistamínicos o anticoagulantes, no deben utilizar el hidromasaje.

9. Las personas que padecen de obesidad o con antecedentes médicos de cardiopatía, presión arterial baja o alta, problemas del sistema circulatorio o diabetes deben consultar a un médico antes de utilizar el hidromasaje.

10. Mantenga el agua limpia y desinfectada con el cuidado químico correcto. Los niveles recomendados para usted en su hidromasaje son:

- Residual de cloro o cloro libre (FAC): 3,0-5.0 ppm.
- Alcalinidad total:40-120 PPM
- PH del agua: entre 7,2 y 7,8
- Dureza del calcio: 50-150 ppm

IMPORTANTE: El cuidado del agua con químicos puede cambiar considerablemente el PH del agua, haciendo que pueda dañar los componentes instalados en el hidromasaje. Es responsabilidad del usuario mantener los niveles de PH recomendados (7.2 – 7.8).

CAUTION / Avoid injury

1. *The suction connections in the whirlpool are classified to match the specific water flow created by the pump. Never replace a suction fitting with a nominal one less than the flow rate marked on the original suction fitting.*

2. There is a danger of slipping and falling. Remember that wet surfaces can be very slippery. Be careful when entering or leaving the whirlpool.

3. Never operate the whirlpo ol if the suction connections are broken or missing.

4. People with infectious diseases should not use the whirlpool.

5. Keep loose items as clothing or jewelry, hanging away from jets or other moving comp onents.

6. The use of drugs, alcohol or medication before or during use of the Whirlpool may lead to unconsciousness with the possibility of drowning.

7. People using medications should consult a physician before using a whirlpool. Some medicines may cause drowsiness in the user, while other medications may affect heart rate, blood pressure, and circulation.

8. People taking drowsiness-inducing medications, such as tranquilizers, antihistamines or anticoagulants, should not use the whirlpool.

9. People with obesity or a medical history of heart disease, low or high blood pressure, circulatory system problems or diabetes should consult a physician before using the whirlpool.

10. Keep water clean and disinfected with correct chemical care. Recommended levels for you are your whirlpool are:

- *Residual chlorine or free chlorine (FAC): 3.0-5.0 ppm.*
- *Total alkalinity: 40-120 ppm.*
- *Water PH: between 7.2 and 7.8*
- *Calcium hardness: 50-150 ppm.*

IMPORTANT: *Water care with chemicals can significantly change the pH of the water, causing it to damage the components installed in the whirlpool Spa. It is the responsibility of the user to maintain the recommended PH levels (7.2 - 7.8).*

CUIDADO / Riesgo de hipertermia

La inmersión prolongada en agua caliente puede resultar en hipertermia, una condición peligrosa que ocurre cuando la temperatura interna del cuerpo alcanza un nivel superior al normal (100°F, 38°C). Los síntomas de la hipertermia incluyen la falta de conciencia del peligro inminente, la incapacidad para percibir el calor, la falta de reconocimiento de la necesidad de salir del hidromasaje, la incapacidad física para salir del hidromasaje, el daño fetal en las mujeres embarazadas y la pérdida del conocimiento que resulta en un peligro de ahogamiento.

Advertencia:

El uso de alcohol, drogas o medicamentos puede aumentar enormemente el riesgo de hipertermia fatal en hidromasajes. Para reducir el riesgo de lesiones:

- El agua en el hidromasaje nunca debe exceder 40°C (104°F). Las temperaturas del agua entre 38°C (100°F) y 40°C (104°F) se consideran seguras para un adulto sano. Se recomienda una temperatura de agua más baja para uso extendido (superior a 10 minutos) y para niños pequeños. El uso extendido puede causar hipertermia.
- Las mujeres embarazadas o posiblemente embarazadas deben limitar las temperaturas del agua del balneario, a 38°C (100°F). El no hacerlo puede resultar en lesiones permanentes a su bebé.
- No use el hidromasaje inmediatamente después del ejercicio extenuante, ayudará a evitar el riesgo de quemaduras cutáneas.
- Pruebe el agua con la mano antes de entrar en el hidromasaje Spa para asegurarse de que es cómodo.

Avoiding the risk of hyperthermia:

Prolonged immersion in hot water can result in hyperthermia, a dangerous condition that occurs when the internal temperature

of the body reaches a higher level than normal (100°F, 37°C). Symptoms of hyperthermia include lack of awareness of imminent danger, inability to perceive heat, lack of recognition of the need to leave the whirlpool, physical inability to leave he spa, fetal damage in pregnant women and The loss of knowledge that results in a choking hazard.

Warning:

The use of alcohol, drugs, or medications can greatly increase the risk of fatal hyperthermia in whirlpool.

To reduce the risk of injury:

• The water in the whirlpool should never exceed 40°C (104°F). Water temperatures between 38°C (100°F) and 40°C (104°F) are considered safe for a healthy adult. A lower water temperature is recommended for extended use (more than 10 minutes) and for small children. Extended use may cause hyperthermia.

• Pregnant or possibly pregnant women should limit the water temperatures of the whirlpool Spa, a 38°C (100°F). The No Doing so can result in permanent injury to your baby.

Funcionamiento
Operation

Instrucciones importantes del hidromasaje

Lea y siga las siguientes recomendaciones:

• Utilice cubierta protectora para los hidromasajes cuando no esté en uso, esté vacío o lleno.

• Siga las recomendaciones de cuidado y mantenimiento del hidromasaje que se indican en este manual.

• Utilice únicamente los accesorios aprobados y los productos químicos y limpiadores recomendados del hidromasaje.

• No deje el hidromasaje esté expuesto a agentes externos, use la cubierta protectora en su lugar.

Un hidromasaje Spa es una tina con equipo de masaje que funciona con agua fría o caliente, el cual recircula agua y/o aire, a través de unas boquillas (hidrojets) con la ayuda de un conjunto de bomba(s), que brindan al usuario un masaje relajante, generando tranquilidad y alivio al cuerpo..

1. Llene el hidromasaje de agua, **5 cm superior a los hidrojets antes de encenderlo**.
2. **Verifique que la caja de control y el mantenedor** de temperatura (si lo tiene) estén encendidos y bien conectados.
3. Con el hidromasaje lleno y encendido, **compruebe el funcionamiento de las luces**, los hidrojets, los aerojets y los accesorios adicionales.

Important instructions of the Whirlpool

You read and apply the recommendations:

•Use protective cover for the whirlpool when is not in use, either empty or full.

•Follow the care and maintenance recommendations for the whirlpool listed in this manual.

•Use only approved accessories, chemicals and cleaners recommended whirlpool.

•Don't leave the whirpool Spa exposed to external agents, use the protective cover in place.

A whirlpool Spa is a bathtub with massage equipment that works with hot and cold water, which recirculates water and / or air through nozzles with the help of a set of motor pumps, that give the user a relaxing massage generating tranquility and relief to the body

1. *Fill the whirlpool with water **5 cm above the waterjets before turning it on**.*
2. ***Verify that the lights control box and heat maintainer** (optional) are turned on and properly connected.*
3. *With the whirlpool filled and on, **check that the lights**, waterjets, airjets and additional accessories work properly.*

¿Cómo funciona mi Hidromasaje Spa?

How does my Whirlpool Spa work?

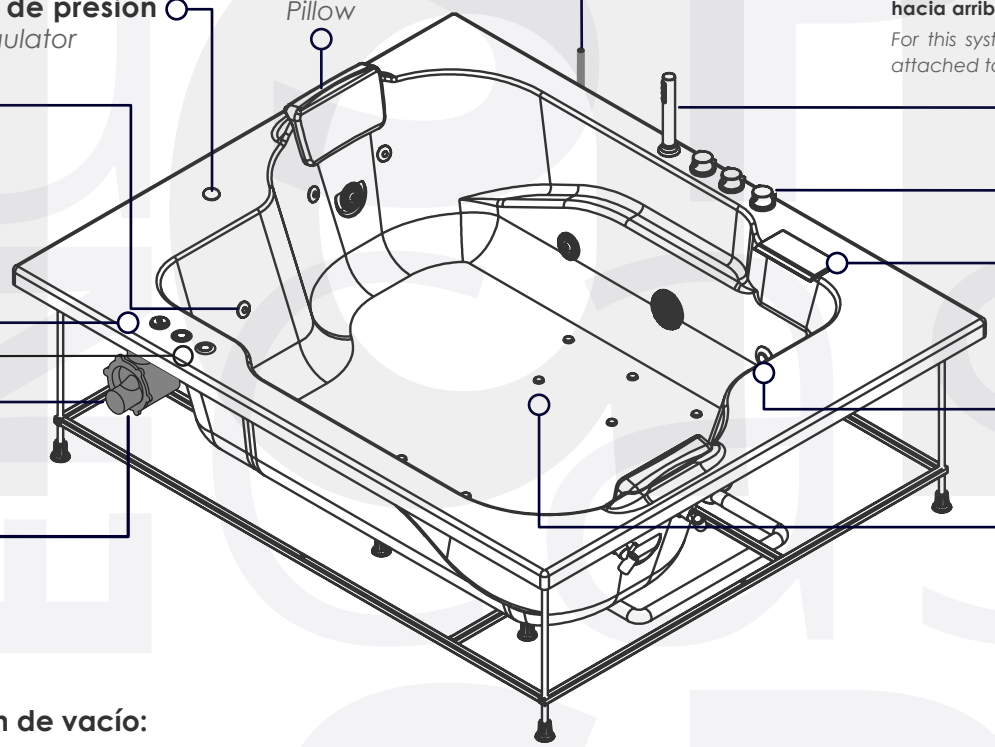

Sistema de seguridad de liberación de vacío:
security vacuum release system

Este sencillo sistema que está conectado a la boquilla de succión, detiene la succión del hidromasaje cuando este es obstruido por el pelo u otro elemento, evitando así un posible accidente, en especial cuando los usuarios de los hidromasajes son los niños.

This simple system is connected to the suction nozzle, it stops suction when it is obstructed by hair or other elements, thus avoiding a possible accident, especially when users are children.

Componentes
Components

Aquí encontrará una descripción detallada de cada uno de los sistemas y accesorios del hidromasaje Spa, para su función y correcto manejo.

Here you will find a detailed description of each system and whi rlpool Spa accessories for its correct and function use.

Manejo e identificación de Pulsadores y accesorios
Use and identification of buttons and accessories

Tipo 1:
Panel 1 button

Botón **ON / OFF** Hidroterapia
ON / OFF *button Hydrotherapy*

Botón selector de color cromoterapia
Chromotherapy color selector button

Tipo 2:
Panel 2 buttons:

Botón **ON / OFF** Hidroterapia
ON / OFF *button Hydrotherapy*

Botón **ON / OFF** Aeroterapia
ON / OFF *button Aerotherapy*

Botón selector de color cromoterapia
Chromotherapy color selector button

Pulsadores
Push buttons

Funcionamiento básico para hidromasajes con Pulsadores

Tipo1:

Basic operation for hydromassage systems with Type 1 push buttons

Hidroterapia

Pulso 1
Encender hidroterapia
(jets de agua)
Press 1
Turn on hydrotherapy
(hydro jets)

Pulso 2
Apagar hidroterapia
(jets de agua)
Press 2
Turn off hydrotherapy
(hydro jets)

Cromoterapia

Pulso 1
Encender cromoterapia
(variación de color)
Press 1
Turn on light chromotherapy
(Color variation)

Pulso 2
Detener cromoterapia
(variación de color)
Press 2
Stop chromotherapy
(Color variation)

Pulso 3
Detener cromoterapia
(variación de color)
Press 3
Stop chromotherapy
(Color variation)

Pulsadores

Push buttons

Funcionamiento básico para hidromasajes con pulsadores **Tipo 2**:

Basic operation for hydromassage systems with Type 2 push buttons:

Hidroterapia

Pulso 1
Encender hidroterapia
(jets de agua)
Press 1
Turn on hydrotherapy
(hydro jets)

Pulso 2
Apagar hidroterapia
(jets de agua)
Press 2
Turn off hydrotherapy
(hydro jets)

Aeroterapia

Pulso 1
Encender aeroterapia
(jets de aire)
Press 1
Turn on airtherapy
(air jets)

Pulso 2
Apagar aeroterapia
(jets de aire)
Press 2
Turn off airtherapy
(air jets)

Cromoterapia

Pulso 1
Encender cromoterapia
(variación de color)
Press 1
Turn on light chromotherapy
(Color variation)

Pulso 2
Detener cromoterapia
(variación de color)
Press 2
Stop chromotherapy
(Color variation)

Pulso 3
Detener cromoterapia
(variación de color)
Press 3
Stop chromotherapy
(Color variation)

Componentes
Components

Hidrojets (hidroterapia): Este accesorio expulsa el agua, produciendo un masaje con agua a presión, permite ser dirigido.

Hydrojets: *This accessory expels water as a jet, producing a pressure water massage, it can be directed.*

Microjet (hidroterapia): funciona igual que el hidrojet, pero tiene una tapa de menor diámetro.

Microjet (hydrotherapy): *works the same as the hydrojet, but has a smaller diameter cap.*

Aerojets: (aeroterapia): Este accesorio expulsa aire para producir burbujas en el fondo de la tina, éstas proporcionan un masaje más suave que los chorros de agua.

Aerojets: (aerotherapy): *This accessory expels air to produce bubbles at the bottom of the tub, they provide a softer massage than water jets*.

Regulador de aire: Se gira para incrementar o disminuir la presión de salida del agua en todos los hidrojets.

Air regulator: *Rotated it to increase or decrease the water outlet pressure in all hydro jets.*

Mezcladores para la teleducha y Cascada: Sistema compuesto por mezcladores, teleducha y cascada. El agua puede dirigirse por la tele ducha o cascada usando el desviador.

Mixers with hand shower and waterfall: *System including mixers, hand shower and waterfall. Water can be directed through the waterfall or hand shower using the diverter.*

Teleducha: Ducha de mano que permite una experiencia con el agua más reconfortante.

Hand shower: *Hand shower that allows a more comforting experience with the water.*

Cascada relajante: Cascada que permiten ver el agua caer de manera relajante, completando la experiencia del baño de hidromasaje.

Hand shower: *Hand shower that allows a more comforting experience with the water.*

****Importante:** El kit teleducha se compone de las válvulas mezcladoras, la teleducha y la cascada, ya sea grande o pequeña.

*****IMPORTANT:*** *The hand shower Kit is composed of the mixing valves, the hand shower and the waterfall, either large or small.*

Lámpara LED (cromoterapia): La lámpara muestra más de 8 colores diferentes, que producen sensaciones y efectos positivos en el cuerpo. Los 8 colores pueden rotar continuamente o puede ser detenido en un solo color. Se disfruta mejor en un ambiente oscuro.

LED light (chromotherapy): *The lamp shows more than 8 different colors that produce different sensations and positive effects in the body. 8 colors can pass continuously or can be stopped in one color. It is best enjoyed in a dark environment.*

Boquilla de succión: Su función es succionar el agua y hacerla circular hacia la motobomba. Esta boquilla tiene una válvula liberadora de vacío, la cual detiene el sistema en el caso de un atrapamiento o taponamiento accidental de la succión.

Suction nozzle: *Its function is to suck the water and circulate it towards the water pump. This nozzle has a releasing vacuum pumps system, which stops the system in case of entrapment or accidental suction clogging.*

Rebose: Permite que no se rebose el agua.

Overflow: *Allows the water not to overflow.*

Almohada de extensión: almohada en poliuretano con extensiones en acero inoxidable.

Extension pillow: *polyurethane pillow with stainless steel extensionst.*

Almohada sencilla: almohada en poliuretano con chupas.

Simple pillow: *polyurethane pillow with suckers.*

Motobomba: Tiene la función de impulsar el agua hacia los hidrojets.

Motor pump: *It has the function of driving the water towards the hydrojets.*

Mantenedor de temperatura 1.5 Kw: Su función es mantener la temperatura del agua por mas tiempo para que pueda disfrutar de un baño más relajante y duradero. (para hidromasajes de 1 y 2 personas).

1.5 Kw heat manteiner: *to keep the water warm for more time, so you can enjoy a more relaxing and durable bathroom. (For whirlpools of 1 and 2 persons).*

L de fijación: sirve para fijar el faldón de los hidromasajes en caso de que lo lleven.

L de fijación: *it is used to fix the skirt of the hydromassages in case they have it.*

Snap: sirve para fijar el faldón de los hidromasajes en caso de que lo lleven.

Snap: *it is used to fix the skirt of the hydromassages in case they have it.*

Blower: Tiene la función de impulsar aire hacia el hidromasaje Spa a través de los aerojets.

Blower: *Its function is to drive air through to the airjets the whirlpool Spa.*

Importante

El blower tiene una vida útil recomendada de 500 horas de operación. Una vez alcanzado este tiempo, se recomienda reemplazar completamente el blower.

En caso de requerir una mayor vida útil, se encuentra disponible un blower con una duración estimada de 1.500 horas de operación. Para adquirirlo, comuníquese con su asesor Firplak o con nuestro equipo de Servicio al Cliente a través de los siguientes canales:

Correo electrónico: servicioalcliente@firplak.com

Celular: +57 316 481 2857

Línea telefónica: +57 (604) 444 1771, opción 2

Para ayudar a prevenir el sobrecalentamiento y el desgaste prematuro del blower, se recomienda utilizarlo de manera continua por un máximo de 2 horas y posteriormente dejarlo descansar entre 10 y 15 minutos antes de volver a encenderlo.

Important

The blower has a recommended service life of 500 operating hours. Once this period has been reached, it is recommended to replace the blower completely.

If a longer service life is required, a blower with an estimated lifespan of 1,500 operating hours is also available. To purchase this option, please contact your Firplak sales advisor or our Customer Service team through the following channels:

Email: *servicioalcliente@firplak.com*

Mobile: *+57 316 481 2857*

Phone: *+57 (604) 444 1771, option 2*

To help prevent overheating and premature wear, it is recommended to operate the blower continuously for a maximum of 2 hours, followed by a 10 to 15-minute rest period before turning it on again.

Manifold: éste distribuye el aire que expulsa el blower hacia los aerojets (aeromasaje).

Manifold: *this distributes the air expelled by the blower towards the aerojets (aeromassage).*

El sistema de hidromasaje cuenta con controles neumáticos y electrónicos para operar los equipos y luces del jacuzzi respectivamente; como la motobomba, el blower y la cromoterapia (cuando aplica)

Pulsador Tipo1: Hidromasaje Indoor: 01 pulsador - 01 boton ON/OFF cromoterapia.
Pulsador tipo 2: Hidroaero Indoor: 02 pulsadores - 01 boton ON/OFF cromoterapia.

The hydromassage system features pneumatic and electronic controls to operate the jacuzzi equipment and lighting, respectively, such as the motor pump, blower, and chromotherapy (when applicable).

Type 1 Push Button: *Indoor Hydromassage : 01 push button – 01 ON/OFF chromotherapy button.*
Type 2 Push Button: *Indoor Hydro-Air: 02 push buttons – 01 ON/OFF chromotherapy button.*

Patas: las patas de las bañeras se dividen en dos tipos, patas fijas y patas niveladoras; estas segundas (niveladoras) van instaladas en las varillas roscadas de la base autoportante, permitiendo entonces regular la altura y corregir desniveles o ligeras imperfecciones del piso a la hora de nivelar la bañera.

Self-supporting leveling base: *bathtub feet are divided into two types, fixed feet and leveling feet; These second ones (levellers) are installed on the threaded rods of the self-supporting base, thus allowing the height to be adjusted and the unevenness or slight imperfections of the floor to be corrected when leveling the bathtub.*

Base autoportante nivelante: fabricada en tubería de acero y galvanizada en caliente, esta base nivela la bañera por medio de las patas reguladoras.

Self-supporting leveling base: *Made of hot-dip galvanized steel tubing, this base levels the bathtub by means of the regulating feet.*

Mangueras: las mangueras de los hidrojets, microjets, aerojets y succión son en PVC flexible aptas para agua y aire, calientes y fríos.

Hoses: *the hydrojets, microjets, aerojets and suction* ***hoses are made of flexible PVC suitable for hot and*** *cold water and air.*

Barilla roscada: Son en acero galvanizado en caliente, se usan para poner las patas soporte además de ubicar las L de fijación del faldón.

Threaded rod: *They are made of hot-dip galvanized steel, they are used to put the support legs in addition to locating the L for fixing the skirt.*

Beneficios
Benefits

Hidroterapia
Terapia que utiliza el agua a presión para masajear tu cuerpo.
Beneficios: Combate algunas dolencias musculares, ayuda a la recuperación de lesiones leves, problemas digestivos, alergias, enfermedades respiratorias y neurológicas.

Hydrotherapy
Therapy that uses water under pressure to massage your body.

Benefits: *To combat some muscle aches, digestive problems, allergies, respiratory and neurological diseases.*

Aeroterapia
Método curativo donde las burbujas de aire que masajean la piel, proporcionan varios beneficios en su cuerpo.
Beneficios: Ayuda a fortalecer las defensas, protegiendo las vías respiratorias y el sistema pulmonar, ayuda a purificar

Airtherapy
Therapeutic method where air bubbles that massage the skin, provide several benefits in your body.

Benefits: *Helps strengthen defenses, protecting the airways and respiratory system, helps to blood purification, oxygenates the skin, it improves sleep quality, controls blood pressure, relax your body and provides higher performance in physical activities.*

Cromoterapia
Los colores tienen la capacidad de calmar, inspirar, equilibrar o alterar nuestras percepciones, lo cual son considerados como instrumentos terapéuticos por sí mismos. Cada color tiene vibraciones distintas que producen efectos y sensaciones diferentes en nuestro ser.

Beneficios: Cambios positivos en el estado de ánimo, regulación de la presión sanguínea, mejora problemas en el funcionamiento orgánico, ayuda controlar el estrés y regula los ciclos de sueño.

Chromotherapy
The colors have the ability to calm, inspire, balance or change our perceptions, which are seen as therapeutic tools. Each color has different vibrations that produce effects and different sensations.

Benefits: *Positive changes in the state of mind, regulation of blood pressure, improves problems related to with organs function, helps to control stress and regulate sleep cycles.*

Guía de mantenimiento: Hidromasajes

Maintenance Guide: Whirlpools

⚠ ¡Importante!

Proteja con cartón o tela y cinta de enmascarar si se van a realizar trabajos en el sitio que conlleven el uso de pegantes para cerámica o baldosín, cemento gris o blanco y/o acído muriático, ya que pueden producir manchas en la superficie del hidromasaje.
El uso diario y normal de los productos, genera un cambio en la apariencia del producto. El continuo uso de jabones, detergentes, blanqueadores, sales minerales, bronceadores o bloqueador solar; van generando depósitos de calcio, manchas, zonas blancas y otros, sobre la superficie del producto y al interior de las mangueras.
Un plan de mantenimiento de un sistema de hidromasaje se debe adaptar a la función y uso que se le de. Si se **utiliza el hidromasaje de forma regular**, entonces necesitará darle mantenimiento y una limpieza mensual regular. Si sólo se usa el hidromasaje de vez en cuando, un mantenimiento de cada tres o cuatro meses será suficiente. S**i desea que su hidromasaje tenga una duración prolongada**, debe guiarse por las siguientes instrucciones y recomendaciones.

⚠ *¡Important!*

Protect with cardboard or a cloth and masking tape if you will do construction work on the site, using adhesives for ceramic tile, cement or muriatic acid, these products stain the surface of the whirlpool.
The daily and normal use of the whirlpool generates changes in the product appearance. The continuous use of soaps, detergents, bleaches, mineral salts, suntan lotion or sunblock; through time would generate calcium deposits, stains, white areas, and other changes on the product surface and inside the hoses.
A maintenance plan for a whirlpool system depends on its use. ***If the whirlpool is used regularly****, then you need to do a regular monthly maintenance and cleaning. If the whirlpool is only occasionally used, maintenance every three or four months is enough.* ***If you want your whirlpool to have a longer life****, you should be guided by the following instructions and recommendations:*

Recomendaciones
recommendations

1. **No utilice para limpiar su hidromasaje disolventes fuertes** tipo acetona, disolventes para pinturas, tolueno, benzol, preparados de amoniaco, ni cloruro.

   Do not use powerful solvents to clean your whirlpool like acetone *paint thinners, toluene, benzene, prepared ammonia or chloride.*

2. **No utilice limpiadores abrasivos** como por ejemplo, cepillos metálicos, estropajo, lana metálica, guantes abrasivos, ni lijas.

   Do not use abrasive cleaners such *as wire brushes loofah, steel wool, abrasive gloves, or sandpaper.*

3. **Evitar el uso recurrente** de jabones de alta espuma y el empleo excesivo de sales minerales o de baño.
   Esto sin un debido mantenimiento y limpieza, puede generar acumulación de residuos en la tubería del hidromasaje afectando su funcionamiento y la calidad del agua.

   Avoid recurrent use *of high foaming soaps and excessive use of mineral salts or bath.*
   This without a proper maintenance and cleaning, it can cause accumulation of waste in the pipes affecting its functioning and water quality.

Mantenimiento del agua
Water maintenance

Mantenimiento general en hidromasajes
General maintenance in whirlpools

1 Evitar el uso de cloro (Ya sea granulado lejía, Clorox, Límpido, etc.) para desinfección y tratamiento de aguas, ya que en concentraciones no adecuadas, cambia la química del agua que no solo pueden afectar su salud (irritación en los ojos y la piel) además deteriora las partes cromadas y el acabado superficial de su equipo de hidromasaje.
Este tipo de sustancias en concentraciones no adecuadas, superiores a 3,0-5.0 ppm, es altamente corrosivo; puede generar manchas negras parecidas a hollín, decoloración del acabado de la bañera, corrosión a componentes cromados, desgaste y descamaciones en tuberías y bomba.

Avoid use of chlorine to disinfect the water, chlorine in high concentrations changes the chemistry of water that can harm you health and affect the chromed parts and the end surface of the whirlpool.
This type of substances in wrong concentrations above 3,0-5.0 ppm, is highly corrosive; it can generate black spots like soot, bleaching of finishing of the bathtub, corrosion in the chrome components, wear and peeling in pipes and pump.

2 En caso de que necesite usar cloro para el mantenimiento del agua, se debe usar pastillas de cloro con flotador. Nunca deje caer directamente la pastilla sobre la superficie del hidromasaje Spa. Evite Usar cloro granulado.
Existen productos diseñados para el mantenimiento del agua de su hidromasaje Spa que se usan como desinfectante, aclaradores de agua, shock o correctores de pH, etc. y es importante asesorarse antes de hacer uso de estos.

In case you need to use chlorine for water maintenance, you should use chlorine tablets with a float. Never drop the tablet directly on the surface of the whirlpool Spa. Avoid using granulated chlorine.
There are products designed for the water maintenance of your whirlpool Spa that are used as a disinfectant, water brighteners, shock or pH correctors, etc. and it is important to get advice before using these.

¡Cuidamos el medio ambiente, ahorrando agua!
We care for the environment, saving water!

Limpieza del hidromasaje
Whirlpool cleaning

¿Como limpiar su hidromasaje?

Para limpiar y desinfectar el quipo interno del hidromasaje (mangueras, hidrojets, motobomba) ten en cuenta las siguientes recomendaciones.

¿How to clean your whirlpool?

To clean and disinfect the internal whirlpool equipment (hoses, waterjets and motor pump) follow these recommendations.

A Llenar el hidromasaje o usar el agua de la cual ya se hizo uso al menos **5 centímetros por encima de los hidrojets más altos**. Para mayor eficacia en el lavado se sugiere usar agua caliente entre 38°C.

*Fill the whirlpool or use the water that was already used at least **5 centimeters above highest jets**. For better washing efficiency it is suggested to use hot water between 38 °C (104 °F).*

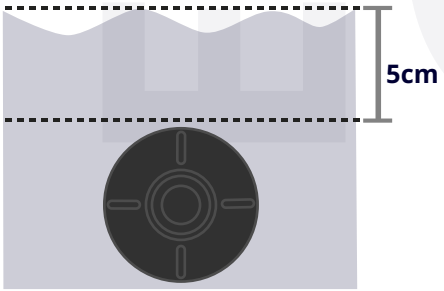

B **Añadir detergente para lavavajillas (2 cucharadas) al agua**, ya sea líquido o en polvo. Servirá para limpiar hidromasaje. Si va utilizar cualquier otro tipo de detergente es importante **que este NO sea de alta espuma**, acides o contenga abrasivos.

***Add dishwasher detergent (2 tablespoons) water**, either liquid or powder. This will serve to clean the whirlpool. If you are using any other type of detergent is important that **this is not high foam**, acidic or contains abrasives.*

C **Para limpiar al interior de las mangueras:**

•Se debe colocar en el hidromasaje 1 taza de vinagre blanco (**100 ml de vinagre por cada 300 Litros de agua**). recircular el agua usando los jets durante 20-30 minutos.

•Para desinfectar al interior de las mangueras, se debe colocar **una (1) cucharada cafetera de cloro** (lejía, blanqueador, etc.).

•Se recomienda hacer la limpieza del hidromasaje cada mes y puede hacerse antes de vaciar el agua que has usado para el baño.

IMPORTANTE: No mezclar cloro y bromo ni mantener estos componentes cerca o en contenedores mezclados, ya que su combinación es inflamable .

To clean the inside of the hoses:

• Place 1 cup of white vinegar (100 ml of vinegar per 300 liters) in the whirlpool.

• To disinfect the inside of the hoses, one (1) coffee spoonful of chlorine (bleach, bleach, etc.)

• It is recommended to clean the whirlpool every month and it can be done before emptying the water you have used for the bath.

***IMPORTANT:** Do not mix chlorine and bromine or keep these components near or in mixed containers, as their combination is flammable.*

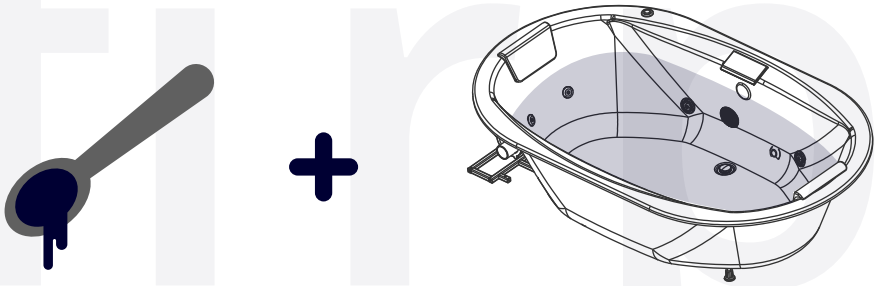

D Encender los sistemas del hidromasaje y dejar que funcione durante **un periodo de tiempo entre 15 y 20 minutos**, haciendo que el agua con jabón limpie el interior de las tuberías, eliminando así cualquier residuo en las mismas. Drenar y enjuagar el hidromasaje muy bien para que no queden residuos y limpiar la superficie del hidromasaje.

*Turn on the whirlpool systems and let it run for **a period of time between 15 and 20 minutes**, this makes soapy water clean inside of the pipes, thus eliminating any residue on them. Drain the whirlpool and rinse it well so that no residual and clean the surface of the whirlpool.*

Para la limpieza de la superficie del hidromasaje siga las siguientes recomendaciones

To clean the surface of the whirlpool follow these recommendations

A Limpiar y desinfectar la superficie del hidromasaje, utilice productos no abrasivos para evitar que no se raye.
Recomendamos emplear jabones cremosos y agua mezclada con una cucharada de hipoclorito en un litro de agua. Cuando elijas el producto debes esparcirlo por toda la superficie del hidromasaje con un paño de microfibra húmedo, para posteriormente quitarlo con agua y un paño suave de microfibra, evitando así que queden residuos en el hidromasaje.

Clean and disinfect the surface of the whirlpool, use non-abrasive products to avoid scratching.
We recommend using creamy soaps and water mixed with a spoonful of hypochlorite in a liter of water. The soap must spread it over the entire surface of the whirlpool with a wet microfiber wipe to remove with water and a soft microfiber wipe, avoiding residues in the whirlpool

B Para eliminar los restos de cal, no se deben utilizar en ningún caso productos con amoníaco, ni alcohol. En su lugar se puede añadir media taza de vinagre en un litro de agua, aplicando esta solución por toda la superficie del hidromasaje utilizando un cepillo de cerda suave o un trapo. Puede emplearse también para el resto de elementos, tales como plásticos o botones

del mismo, por último secar bien toda la superficie.

To remove lime deposits, do not use in any case products with ammonium, or alcohol. Instead you can add half a cup of vinegar in a quart of water, apply this solution over the entire surface of the whirlpool using a soft brush or wipe. This can also be used to clean other whirlpool Spa accessories and buttons. Finally dry the surface thoroughly with a wipe.

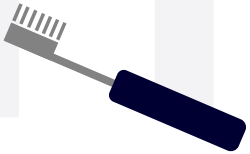

C Para mantener el brillo natural del hidromasaje, **bríllelo periódicamente con cera para autos o masa para pulir #3 y una felpa de lana**. Esta labor se puede hacer cada vez que crea que su hidromasaje ha perdido brillo.

Precaución: No deje residuos de hipoclorito sobre el hidromasaje o partes cromadas ya que esta sustancia puede decolorar y corroer las partes con las que tenga contacto prolongado.

*To maintain the shine of the whirlpool, **polish it with a soft pad or wool pad. Polish the whirplool Spa periodically with car wax or polish mass # 3 and a plush wool**. This can be done every time you think your bath has lost luster.*

***Caution:** Do not leave hypochlorite residue on the chrome parts or whirpool because this substance may discolor and corrode the parts with it this has a prolonged contact.*

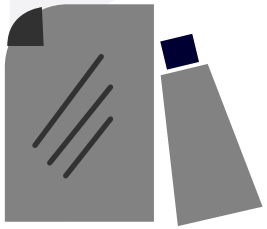

¿Con qué limpiar su hidromasaje?

- Agua.
- Detergente para lavavajillas.
- Poca cantidad de hipoclorito (cloro, lejía, límpido, etc).
- Productos autolimpiadores.
- Productos no abrasivos.
- Productos cremosos.
- Paño de microfibra.
- Vinagre blanco.
- Cepillo de cerda suave.
- Crema para autos o masa de pulir #3
- Felpa de lana.

¿Con qué limpiar su hidromasaje?

- *Water.*
- *Dishwasher detergent.*
- *Small amount of hypochlorite (chlorine bleach, limpid, etc).*
- *Self-cleaning products.*
- *Non abrasives products.*
- *Creamers.*
- *Microfiber cloth.*
- *White vinegar.*
- *Soft bristle brush.*
- *Soft car polishing compund.*
- *Wool pad.*

fimpiak.com

Garantía
Warranty

FIRPLAK
inspirando hogares

BAÑERAS E HIDROMASAJES

FIRPLAK, garantiza sus productos desde la **FECHA DE ENTREGA**, contra la pérdida de agua a través de las paredes de fibra de vidrio, como resultado de defectos en los materiales y la mano de obra. La superficie de Gelcoat es garantizada contra la formación de ampollas o burbujas, daños generados por rayos UV o exposición al sol, agrietamiento y decoloración resultante de un defecto en los materiales de la superficie y no de agentes externos (detallados en las limitaciones y exclusiones, además de las situaciones no cubiertas), en un período de **CINCO (5) AÑOS**. **FIRPLAK S.A** garantiza las partes de bombeo y los componentes eléctricos y accesorios de las bañeras con sistema de masajes por un período de **UN (1) AÑO**.
Para equipos de hidromasaje, aero-masaje y cromoterapia en caso de algún defecto o mal funcionamiento del equipo de bombeo o iluminación, cubiertos por los términos de esta garantía, **FIRPLAK S.A** reparará o reemplazará la parte defectuosa por el período de **UN (1) AÑO y medio** a partir de la fecha de compra.

CUMPLIMIENTO DE LA GARANTÍA

- El comprador es responsable de suministrar adecuado acceso a los equipos (motobomba y blower). Cualquier costo por trabajos relacionados con la remoción del enchapado u otro obstáculo, con el objeto de facilitar el acceso al equipo; no está cubierto por nuestra garantía.

- Es necesario reclamar por escrito a **FIRPLAK S.A**, cualquier mal funcionamiento o defecto identificable para solicitar una visita técnica. **FIRPLAK S.A** constatará el daño y emitirá un diagnostico técnico.

- FIRPLAK S.A otorga un **plazo de máximo 3 días hábiles** para reclamar por daños o anormalidades en el producto (piezas quebradas, faltantes, rayones o fisuras, entre otros) identificados en el momento de la entrega, a partir del 4to (cuarto) día **FIRPLAK S.A** no se hace responsable por daños de este tipo.

- Los costos por viajes y viáticos que necesite realizar para dicho trabajo un distribuidor autorizado, diferentes a las ciudades mencionadas a continuación, no está cubierta por la garantía. **FIRPLAK S.A** Se reserva el derecho a constatar el daño en el sitio donde está ubicado el producto.

- El cumplimiento y verificación de la garantía se hace efectiva dentro de siguientes zonas:
BOGOTÁ, MEDELLÍN, CALI, PEREIRA, BARRANQUILLA, CARTAGENA, SANTA MARTA, MONTERÍA, SINCELEJO, CÚCUTA, BUCARAMANGA, MANIZALES, TOLIMA, IBAGUÉ, NEIVA, ARMENIA. La verificación de la garantía se hace efectiva dentro del área metropolitana.

- **Verifique** que **dentro del empaque se encuentren todos los accesorios de su producto**, luego de que se reciba a conformidad, no se aceptarán reclamaciones de falta de accesorios.

- **Proteja** con cartón o tela y cinta de enmascarar cuando se realicen trabajos en el sitio que conlleven el uso de pegantes, cemento gris o blanco, ácido muriático o residuos de soldadura, ya que pueden producir manchas en la superficie de la bañera.

- **Definir el modo de llenado del hidromasaje antes de hacer el pedido**. Nuestros jacuzzis se fabrican de manera estándar para nuestros distribuidores, los productos no incluyen mangueras o accesorios adicionales para realizar el llenado por la cascada.

- Evite el uso de cloro, lejía, límpido para desinfección de aguas etc. Recomendamos para esto el producto llamado poolchem.

- Antes de operar el producto, **lea cuidadosamente el manual de uso y mantenimiento**.

- En caso tal de que el hidromasaje adquirido cuente con almohadas o barras con accesorio en acero inoxidable, recuerde retirar el plástico protector al momento de la instalación

LIMITACIONES Y EXCLUSIONES

FIRPLAK S.A. no se responsabiliza por la garantía de un producto cuando:

• No se puede demostrar por ningún medio que el producto es marca **FIRPLAK S.A.**

• El tiempo de la garantía del producto o parte del producto ha expirado.

• Abuso, maltrato, negligencia, accidente, mala instalación, u operación por parte del comprador.

• Si el producto **FIRPLAK S.A** es objeto de alteración, o si las reparaciones son ejecutadas por personas distintas del personal autorizado por **FIRPLAK S.A.**

• Si las bombas o componentes han sido instalados, manipulados o transformados por distribuidores, instaladores o cualquier otra persona ajena a **FIRPLAK S.A.**

• Si ha habido uso excesivo de agentes externos para el uso de la hidroterapia tales como cloro, lodos, algas y aceites.

• Cuando la manipulación del producto no cumple con las especificaciones indicadas en el producto.

• Oxidaciones y daños causados por factores externos generados por trabajos locativos o falta de remoción de empaques protectores del producto.

• Uso del producto doméstico con fines comerciales.

• Los servicios prestados por fuera del periodo de garantía ofrecido con el artefacto o que deban ser prestados durante el periodo de garantía por causas imputables al usuario por no dar cumplimiento a las instrucciones establecidas en el manual de instrucciones del artefacto, se realizarán con cargo del valor del usuario.

• En caso de instalaciones incorrectas, condiciones anormales o diferentes a lo especificado en el Manual de uso, instalación y operación por terceros.

• Daños asociados a fenómenos de la naturaleza tales como lluvia, inundaciones, movimientos telúricos, descargas eléctricas, incendios y actividades ilícitas, entre otros.

• El daño físico o la alteración de la caja de control anula la garantía.

• Daños causados por factores externos. (Ejemplo: sobre tensión, tormentas, cortocircuitos, daños en trasformadores, etc.)

• Diseño e Instalación de circuitos eléctricos que no cumplen con las especificaciones técnicas descritos en la norma NTC2050 (sección 250) (norma eléctrica colombiana).

• Ausencia de puesta a tierra en la instalación eléctrica.

• Sistema de puesta a tierra que no cumplen con las especificaciones técnicas descritas en la norma NTC2050 (sección 250) (norma eléctrica colombiana).

SITUACIONES NO CUBIERTAS POR LA GARANTÍA

• El periodo de la garantía ha expirado.

• El producto presenta modificaciones no autorizadas y realizadas por otro personal ajeno a **FIRPLAK S.A.**

• Problemas causados por la instalación o reparación por personal no autorizado por **FIRPLAK S.A.**

• Manguera de desagüe obstruida por objetos extraños.

• Oxidación causada por golpes, rayas o productos y/o humedad relativa por encima del 70%.

• Oxidación causada por la falta de remoción del empaque que protege el producto.

•Oxidaciones y daños causados por factores externos generados por trabajos locativos o falta de remoción de empaques protectores del producto.

• Problemas causados por condiciones de la naturaleza tales como: terremotos, inundaciones, tormentas eléctricas, entre otros.

• Problemas causados por condiciones accidentales o provocadas como incendios, fluctuaciones de voltaje, vandalismo, robo o similares.

• Abuso, maltrato, negligencia, accidente, mala instalación, u operación por parte del comprador.

• Manguera de la motobomba o blower suelta.

• Los equipos de hidromasaje funcionan utilizando bombas y controles que operan a 120 V 60 Hz considerando tomacorrientes GFCI con un interruptor de circuito por falla a tierra (NTC 2050 Código Eléctrico Colombiano, Sección 680-70) en buen estado.
Las variaciones de voltaje afectan la garantía y el funcionamiento de los equipos eléctricos por lo tanto, se **recomienda utilizar un protector contra sobretensiones transitorias** para mantener la garantía del producto.

• Obstrucciones en el uso inadecuado de las salidas de los hidrosjets y aerojets.
Los equipos de hidromasaje y aeromasaje están diseñados para generar burbujas o propulsiones de agua de manera adecuada siempre y cuando no haya una obstrucción directa de las boquillas de salida.

• La presión de los sistemas de aeromasaje e hidromasaje puede variar por efectos de la longitud de las mangueras internas, variaciones de voltaje, amperaje y cambios y/o optimizaciones de los equipos de bombeo, por lo tanto, Firplak S.A. no especifica una potencia, velocidad o fuerza de las boquillas de salida de los sistemas de hidroterapia y aeroterapia.

HAGA VALIDA SU GARANTÍA COMUNICANDO EL NÚMERO DE SU FACTURA A UNO DE NUESTROS ASESORES COMERCIALES O A LOS TELÉFONOS DE NUESTROS DEPARTAMENTOS DE SERVICIOS INDICADOS EN NUESTRA PÁGINA WEB **www.firplak.com**

Advertencia

RENUNCIA
• No habrá ninguna garantía diferente a la pactada.

OTROS DERECHOS
• La garantía le confiere todos los derechos otorgados por la ley, los cuales pueden variar entre los diferentes países.

FIRPLAK
inspirando hogares

www.firplak.com
Sede principal: Calle 29 N° 41-15 (Itagüí - Antioquia), Teléfono: (574) 444 17 71

si necesita ayuda comuníquese con su asesor comercial firplak
tel: 4441771 (ext: 108). tel: 4441771 (ext: 131)

• Los equipos de hidromasaje funcionan utilizando bombas y controles que operan a 120 V 60 Hz considerando tomacorrientes GFCI con un interruptor de circuito por falla a tierra (NTC 2050 Código Eléctrico Colombiano, Sección 680-70) en buen estado.
Las variaciones de voltaje afectan la garantía y el funcionamiento de los equipos eléctricos por lo tanto, se **recomienda utilizar un protector contra sobretensiones transitorias** para mantener la garantía del producto.

• Obstrucciones en el uso inadecuado de las salidas de los hidrosjets y aerojets.
Los equipos de hidromasaje y aeromasaje están diseñados para generar burbujas o propulsiones de agua de manera adecuada siempre y cuando no haya una obstrucción directa de las boquillas de salida.

• La presión de los sistemas de aeromasaje e hidromasaje puede variar por efectos de la longitud de las mangueras internas, variaciones de voltaje, amperaje y cambios y/o optimizaciones de los equipos de bombeo, por lo tanto, Firplak S.A. no especifica una potencia, velocidad o fuerza de las boquillas de salida de los sistemas de hidroterapia y aeroterapia.

HAGA VALIDA SU GARANTÍA COMUNICANDO EL NÚMERO DE SU FACTURA A UNO DE NUESTROS ASESORES COMERCIALES O A LOS TELÉFONOS DE NUESTROS DEPARTAMENTOS DE SERVICIOS INDICADOS EN NUESTRA PÁGINA WEB **www.firplak.com**

Advertencia

RENUNCIA
• No habrá ninguna garantía diferente a la pactada.

OTROS DERECHOS
• La garantía le confiere todos los derechos otorgados por la ley, los cuales pueden variar entre los diferentes países.

FIRPLAK
inspirando hogares

www.firplak.com
Sede principal: Calle 29 N° 41-15 (Itagüí - Antioquia), Teléfono: (574) 444 17 71

si necesita ayuda comuníquese con su asesor comercial firplak
tel: 4441771 (ext: 108). tel: 4441771 (ext: 131)

• Los equipos de hidromasaje funcionan utilizando bombas y controles que operan a 120 V 60 Hz considerando tomacorrientes GFCI con un interruptor de circuito por falla a tierra (NTC 2050 Código Eléctrico Colombiano, Sección 680-70) en buen estado.
Las variaciones de voltaje afectan la garantía y el funcionamiento de los equipos eléctricos por lo tanto, se **recomienda utilizar un protector contra sobretensiones transitorias** para mantener la garantía del producto.

• Obstrucciones en el uso inadecuado de las salidas de los hidrosjets y aerojets.
Los equipos de hidromasaje y aeromasaje están diseñados para generar burbujas o propulsiones de agua de manera adecuada siempre y cuando no haya una obstrucción directa de las boquillas de salida.

• La presión de los sistemas de aeromasaje e hidromasaje puede variar por efectos de la longitud de las mangueras internas, variaciones de voltaje, amperaje y cambios y/o optimizaciones de los equipos de bombeo, por lo tanto, Firplak S.A. no especifica una potencia, velocidad o fuerza de las boquillas de salida de los sistemas de hidroterapia y aeroterapia.

HAGA VALIDA SU GARANTÍA COMUNICANDO EL NÚMERO DE SU FACTURA A UNO DE NUESTROS ASESORES COMERCIALES O A LOS TELÉFONOS DE NUESTROS DEPARTAMENTOS DE SERVICIOS INDICADOS EN NUESTRA PÁGINA WEB **www.firplak.com**

Advertencia

RENUNCIA
• No habrá ninguna garantía diferente a la pactada.

OTROS DERECHOS
• La garantía le confiere todos los derechos otorgados por la ley, los cuales pueden variar entre los diferentes países.

FIRPLAK
inspirando hogares

www.firplak.com
Sede principal: Calle 29 N° 41-15 (Itagüí - Antioquia), Teléfono: (574) 444 17 71

si necesita ayuda comuníquese con su asesor comercial firplak
tel: 4441771 (ext: 108). tel: 4441771 (ext: 131)

• Los equipos de hidromasaje funcionan utilizando bombas y controles que operan a 120 V 60 Hz considerando tomacorrientes GFCI con un interruptor de circuito por falla a tierra (NTC 2050 Código Eléctrico Colombiano, Sección 680-70) en buen estado.
Las variaciones de voltaje afectan la garantía y el funcionamiento de los equipos eléctricos por lo tanto, se **recomienda utilizar un protector contra sobretensiones transitorias** para mantener la garantía del producto.

• Obstrucciones en el uso inadecuado de las salidas de los hidrosjets y aerojets.
Los equipos de hidromasaje y aeromasaje están diseñados para generar burbujas o propulsiones de agua de manera adecuada siempre y cuando no haya una obstrucción directa de las boquillas de salida.

• La presión de los sistemas de aeromasaje e hidromasaje puede variar por efectos de la longitud de las mangueras internas, variaciones de voltaje, amperaje y cambios y/o optimizaciones de los equipos de bombeo, por lo tanto, Firplak S.A. no especifica una potencia, velocidad o fuerza de las boquillas de salida de los sistemas de hidroterapia y aeroterapia.

HAGA VALIDA SU GARANTÍA COMUNICANDO EL NÚMERO DE SU FACTURA A UNO DE NUESTROS ASESORES COMERCIALES O A LOS TELÉFONOS DE NUESTROS DEPARTAMENTOS DE SERVICIOS INDICADOS EN NUESTRA PÁGINA WEB **www.firplak.com**

Advertencia

RENUNCIA
• No habrá ninguna garantía diferente a la pactada.

OTROS DERECHOS
• La garantía le confiere todos los derechos otorgados por la ley, los cuales pueden variar entre los diferentes países.

FIRPLAK
inspirando hogares

www.firplak.com
Sede principal: Calle 29 N° 41-15 (Itagüí - Antioquia), Teléfono: (574) 444 17 71

si necesita ayuda comuníquese con su asesor comercial firplak
tel: 4441771 (ext: 108). tel: 4441771 (ext: 131)