INSTRUCCIONES DE ENSAMBLE
ASSEMBLY INSTRUCTIONS

FIRPLAK
inspirando hogares

Instrucciones de Instalación: Mueble cubo Godai lvm 48 x 43 cm / mueble para el baño
Instalation Instructions: *GODAI CUBE CABINET 19" x 17" / bathroom sink cabinet*

RECOMENDACIONES PREVIAS / *Previous recommendations:*

Este mueble esta diseñado **exclusivamente para productos Firplak**, su uso no especificado con otros productos, inhabilitará la garantía del mueble.
*This piece of cabinet is designed **exclusively for Firplak products**, the not specified use with other sinks will invalidate the cabinet warranty.*

Si las paredes donde va a ubicar el mueble son en drywall, debe adquirir chazos y tornillos especiales para su instalación.
If the walls where you are locating the cabinet are in drywall, you must purchase special ramplug and screws for installation.

No golpee ni martille todo el mueble, sólo donde se le indica.
Do not strike or hammer all the cabinet, only where directed.

No pinte ni barnice el mueble.
Do not paint or varnish the cabinet.

No arrastre ni se suba al mueble, si necesita moverlo por favor levántelo.
Do not drag or stand on the cabinet, if you need to move it please lift up.

Lea detenidamente y siga en orden consecutivo las instrucciones de armado.
Read carefully and follow in sequence the assembly instructions.

No expongas el mueble a la intemperie, ni al calor.
Do not expose the cabinet to the outdoors or the heat.

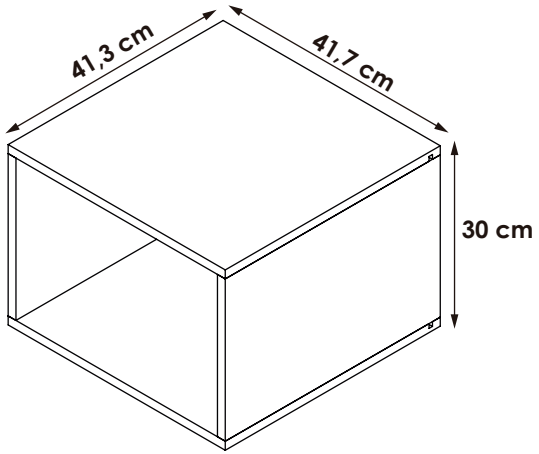

Sello de calidad / *Quality seal*

Por favor no deseche el instructivo del mueble, este le servirá para cualquier reclamo con respecto a la garantía del mismo.

Please do not discard the cabinet's instructions, it will serve you for any claim regarding its warranty.

IMPORTANTE:
Antes de empezar a ensamblar el mueble, lea detenidamente las instrucciones. Pre-ensamble el mueble sobre su caja, para no rayarlos. Si falta una parte o piensa que esta defectuosa no devuelva el mueble al almacén; le agradecemos llamar al **(5-74) 444 17 71**, o comuniquese con su asesor principal, tambien nos pueden escribir a servicioalcliente@firplak.com.

IMPORTANT: *Before you start to assemble the cabinet, please read the instructions. Pre assembly the cabinet on its box, to prevent scratches. If a part is missing or demaged, do not return the furniture to the store, please call the (5-74) 444 17 71 or contact your sales asisstant. also you can write to servicioalcliente@firplak.com.*

1. Identificación de las partes
Parts identification

HERRAMIENTAS REQUERIDAS / *Tools required :*

*No incluido.
Not included.

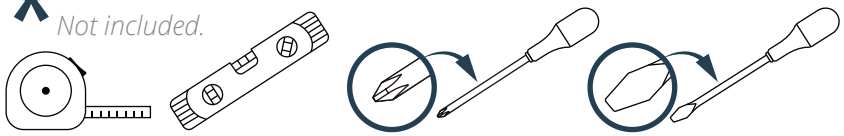

A Mueble para lavamanos.
Cabinet sink.

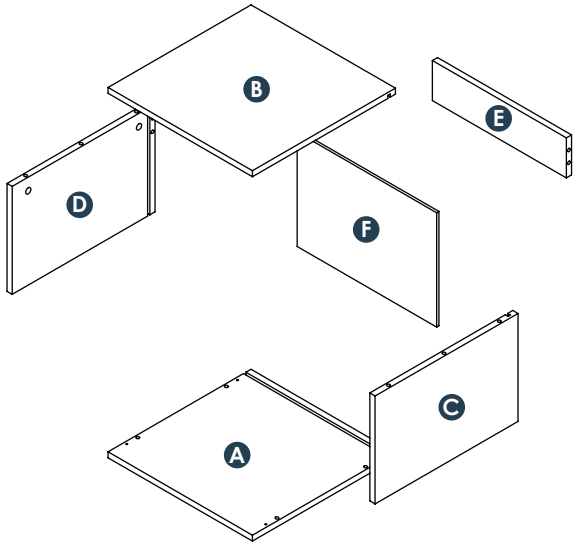

Tabla de piezas
Parts Chart

Pieza / *Part*	Cantidad / *Total*
A	1
B	1
C	1
D	1
E	1
F	1

Cantidad *Total*	Desde *From*	hasta *to*
6	A	F

B Identificación de herrajes.
Hardware identification

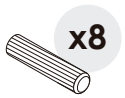

Tarugos
Wooden pins



Pernos Minifix
Spreading bolt



Moneda Minifix
Minifix cams



Tornillos ensamble 2"
Assembly screws 2"



Tornillos chazo 2"
Ramplug screws 2"



Chazos 2"
Ramplug 2"

*Tenga precaución al abrir la bolsa de herrajes de no perder ningún elemento. Compruebe si el contenido de las piezas es el correcto.

Be carefull opening the screw bag so you do not lose any. Chek if the number of screws is right.

C Recomendaciones de ensambles.
Assembly recommendations

Instalación de minifix y pernos de minifix
Installing the minifix cams and spreading minifix

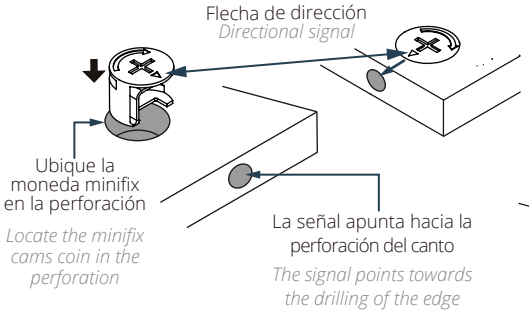

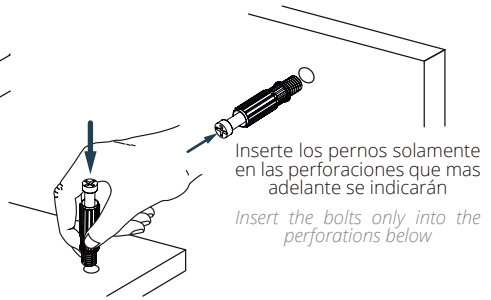

Ajustes de partes
Parts adjustments

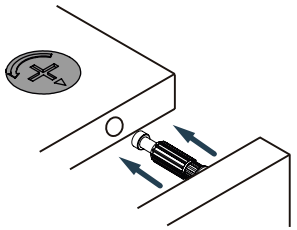

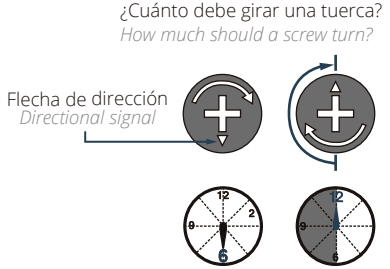

Tarugos
Wooden pins

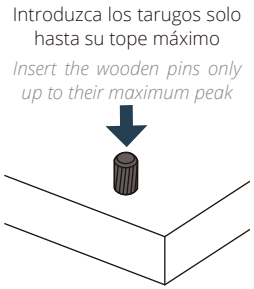

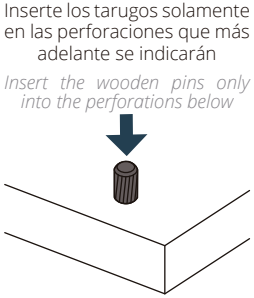

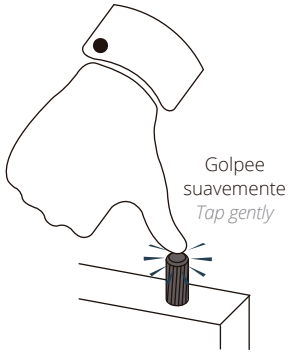

2. Preparación de las partes
Preparation of the parts

Se recomienda preparar las partes del mueble sobre la caja o una superficie lisa para no rayarlo.

Is recommended to prepare the parts of the cabinet on the box or on a flat surface to not scratcha it.

Para este paso necesitarás:
For this step you will need:

Herramientas
Tools

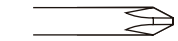

Destornillador de estrella
Star screwdriver

Herrajes
Fittings

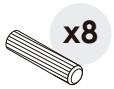

Tarugos
Wooden pins



Pernos Minifix
Spreading bolt



Moneda Minifix
Minifix cams

1

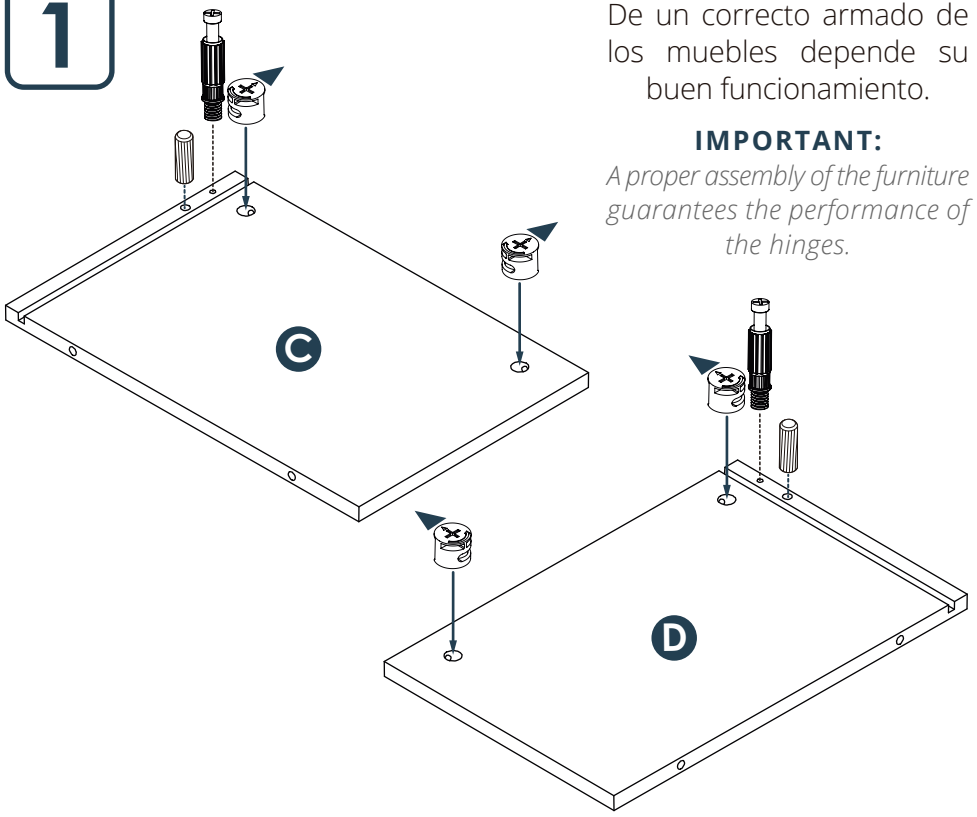

IMPORTANTE:
De un correcto armado de los muebles depende su buen funcionamiento.

IMPORTANT:
A proper assembly of the furniture guarantees the performance of the hinges.

2

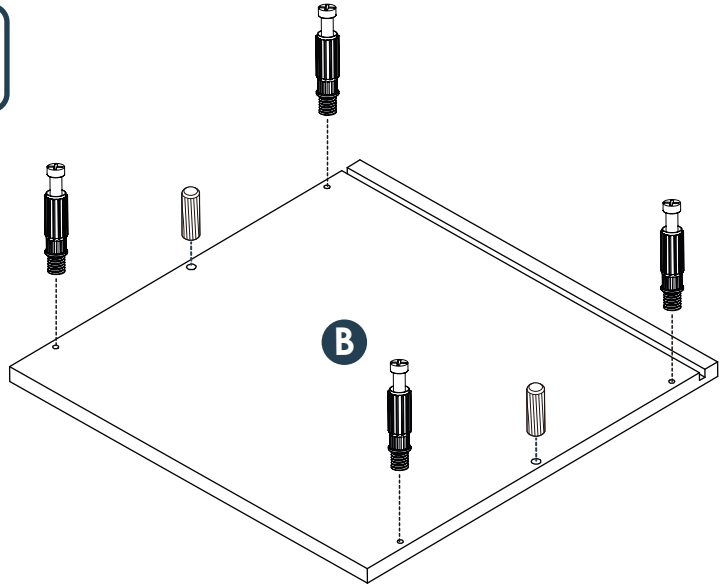

3

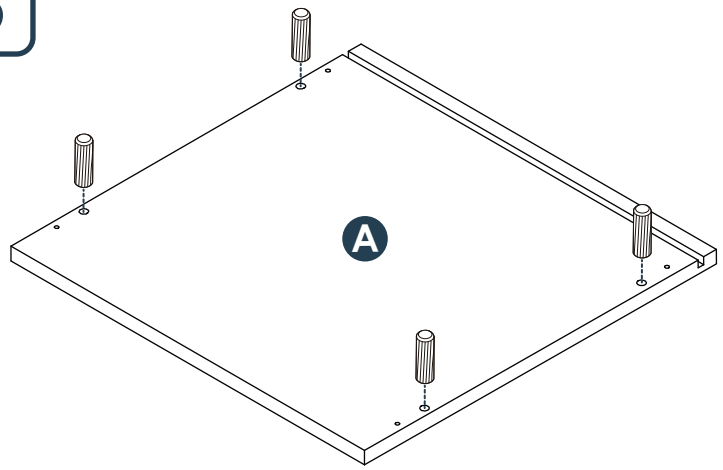

4

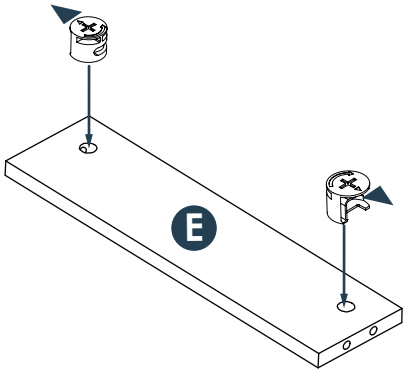

3. Preparación para ensamblar
Assembly steps

Se recomienda armar el mueble sobre la caja o una superficie lisa para no rayarlo.

Is recommended to assemble the product top of the box or on a flat surface to not scratcha it.

Para este paso necesitarás:
For this step you will need:

Herramientas
Tools



Destornillador de estrella
Star screwdriver

Herrajes
Hardware



Tornillos ensamble 2"
Assembly screws 2"

IMPORTANTE:
A medida que vaya encajando las piezas, ajuste con el destornillador.

IMPORTANT:
as the pieces fit together, adjust with the screwdriver.

1

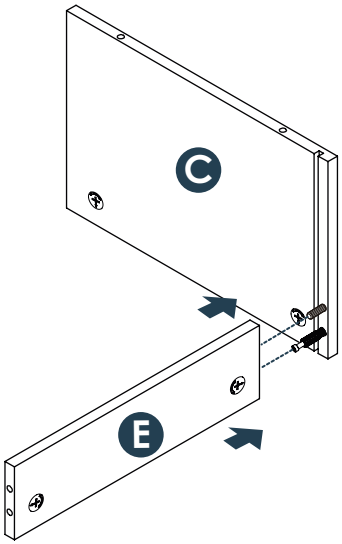

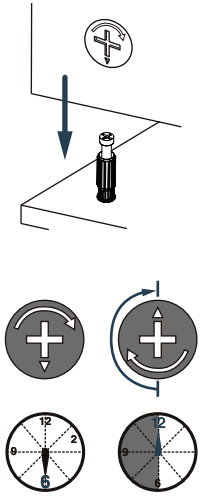

2

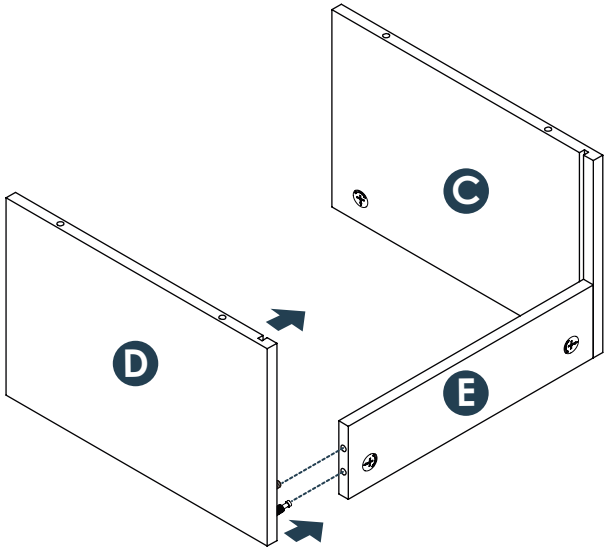

3

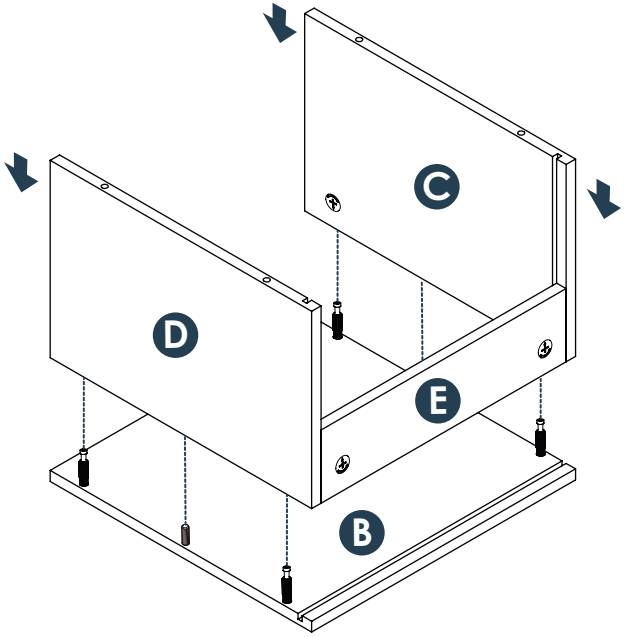

4

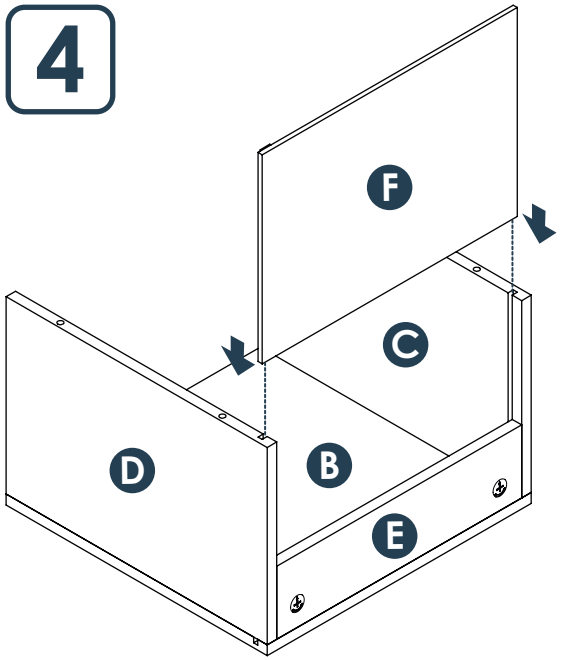

5

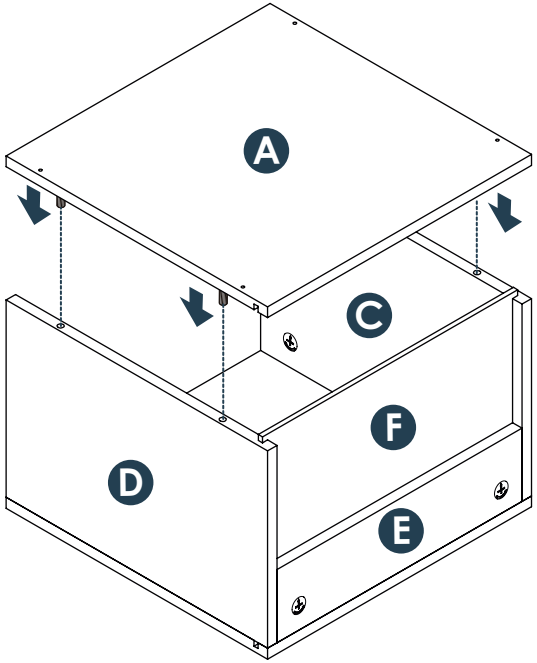

6

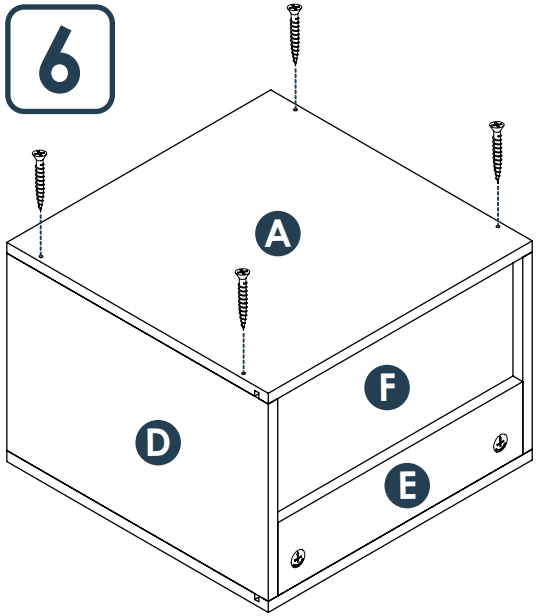

7 **Girar mueble**

Turn cabinet

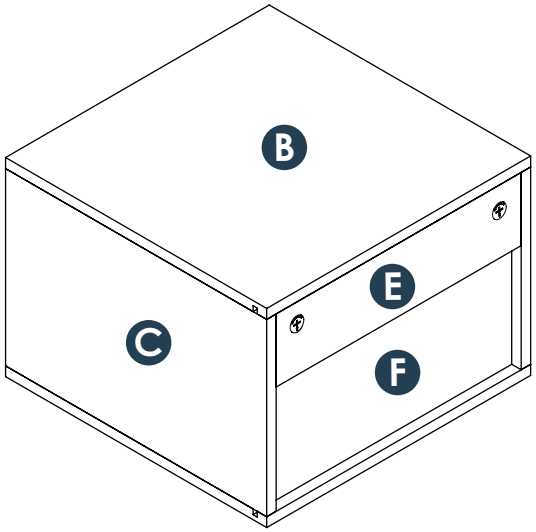

8 * **Mueble armado completamente**

Fully assembled cabinet

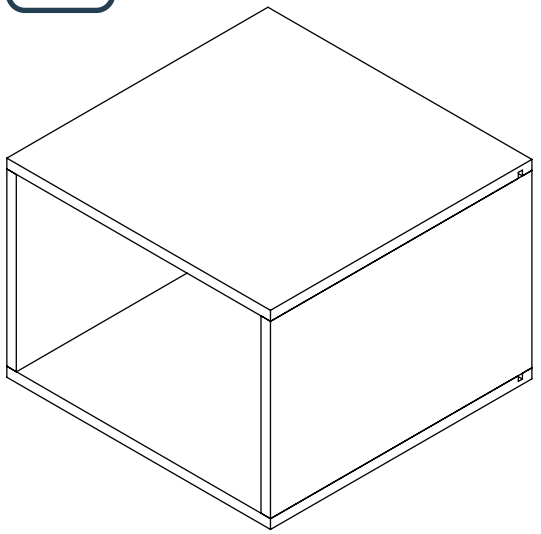

IMPORTANTE:

Recuerde ajustar las dos monedas internas de los minifix para completar el armado del mueble

IMPORTANT:

Remember to adjust the two internal coins of the minifix cams to complete the assembly of the cabinet

9 **Para fijar el mueble:** perfore la pared a la altura indicada de las perforaciones con ayuda de una broca para pared (tungsteno) 3/8", después introduzca el chazo plástico y asegure el mueble con tornillos chazos.

To secure the cabinet: drill the wall at the indicated height of the perforations with the help of a 3/8" wall bit (tungsten), then insert the plastic slab and secure the furniture with screws.

Para este paso necesitarás:

For this step you will need:

Herramientas
Tools



Destornillador de estrella
Star screwdriver

Herrajes
Fittings



Tornillos chazo 2"
Ramplug screws 2"



Chazos 2"
Ramplug 2"

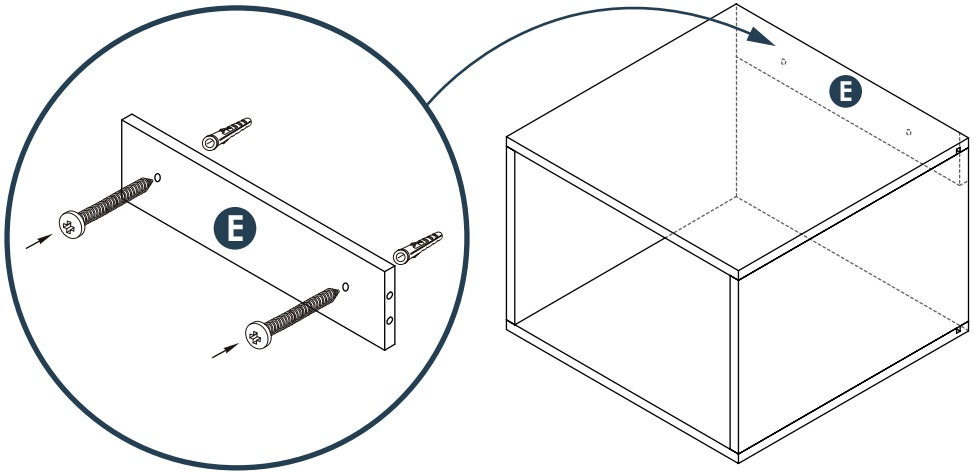

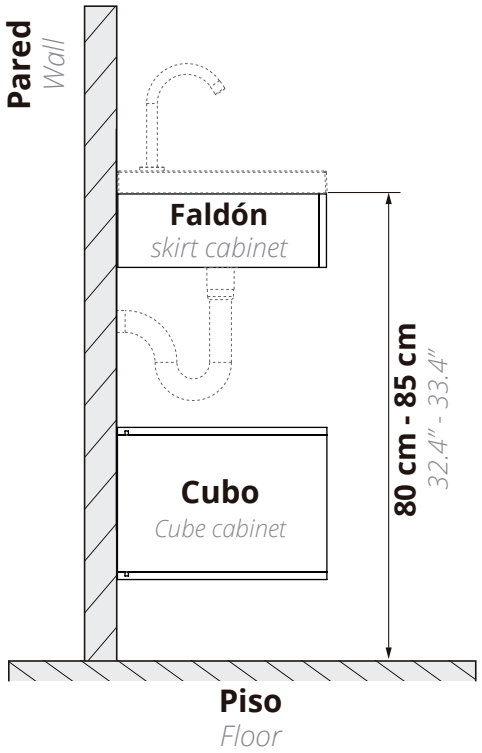

IMPORTANTE:
Tenga en cuenta que las paredes deben ser sólidas, de cemento / ladrillo. Si va a instalar el mueble sobre paredes de Drywall (paredes secas), debe utilizar chazos y tornillo de expansión metálico especial para drywall.

IMPORTANT:
note that the walls must be solid, cement / brick. In case of drywall instalation, change the ramplug for a drywall metallic Spring Toggle.

IMPORTANTE:
Ubique los chazos y los tornillos chazo respetanto 5 cm de bajo de la pieza B.

IMPORTANT:
Locate the ramplug and the ramplug screws respecting 5 cm low of part B.

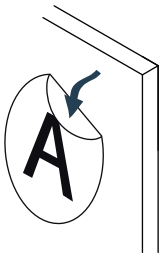

Al terminar de armar desprenda los adhesivos (en caso de que queden residuos de pegante, limpie la superficie con alcohol).

When you finish assembling, remove the adhesives (in case there is glue residue, clean the surface with alcohol).

4. Cuidados y mantenimiento
Care and maintenance

Cuidados y mantenimiento para los muebles

• Para limpiar el mueble use un trapo seco o humedézcalo en agua y detergente suave, elimine el exceso de agua.

• No pinte ni barnice el mueble.

• No exponga el mueble a la intemperie.

• Evite arrastrarlo, puede ocasionar daños en la estructura.

• Por seguridad, evite que los menores jueguen con el mueble.

• No exponga el mueble a funciones diferentes para lo que fueron diseñados. Ejemplo: sentarse en el mueble.

Care and maintenance for cabinet

• To clean the cabinet, use a dry cloth or moisten it in water and mild detergent.

• Do not paint or varnish the furniture.

• Do not expose the furniture to the out side.

• Avoid dragging it, it can cause damage to the structure.

• For safety, avoid children playing with the furniture.

• Do not expose the furniture to different functions for which they were not designed. Example: sit on the furniture.

www.firplak.com

Sede principal: Calle 29 N° 41-15 (Itagüí - Antioquia), Teléfono: (574) 444 17 71

si necesita ayuda comuníquese con su asesor comercial firplak tel: 4441771 (ext: 108). tel: 4441771 (ext: 131)

if you need help, contact your business advisor firplak tel: 4441771 (ext: 131)

Arma tu MIX
Build your MIX

Combina los muebles de la línea Godai como quieras, conoce a continuación algunos ejemplos y deja volar tu imaginación con mas de 100 combinaciones

Combine the GODAI cabinets, using the different modules. Let your imagination fly with more than 100 combinations

1 Mueble Godai 48x43 + entrepaño
Godai 48x43 cabinet + shelf

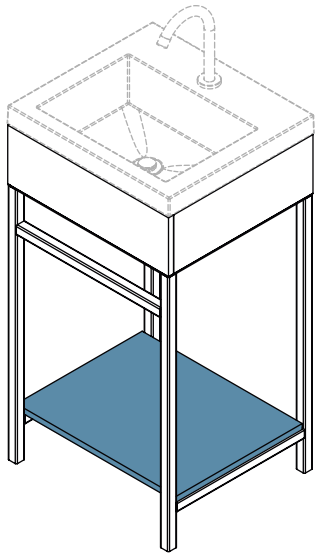

2 Mueble Godai 48x43 + cubo
Godai 48x43 cabinet + cube

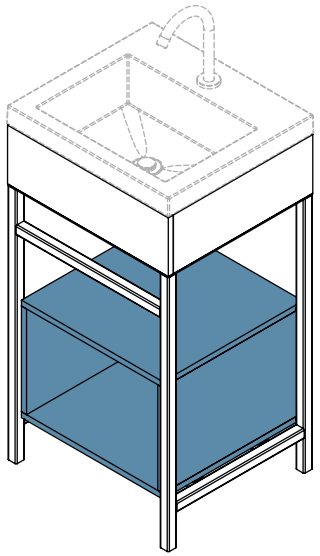

3 Mueble Godai 48x43 + cubo cajón
Godai 48x43 cabinet + drawer cube

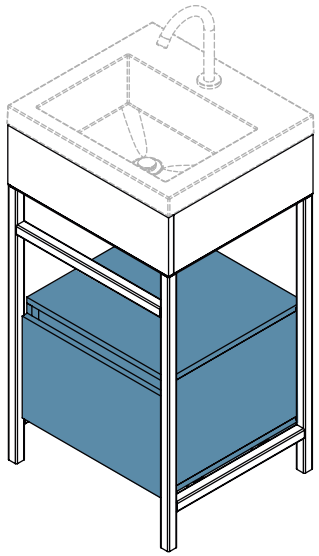

4 Faldón + cubo 48x43 flotantes
Skirt + cube 48x43 floating

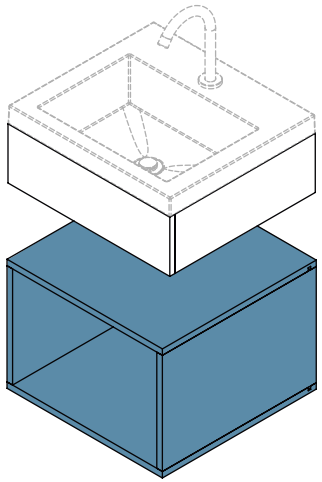

5 Faldón + cubo cajón 48x43 flotantes
Floating skirt + drawer cube 48x43

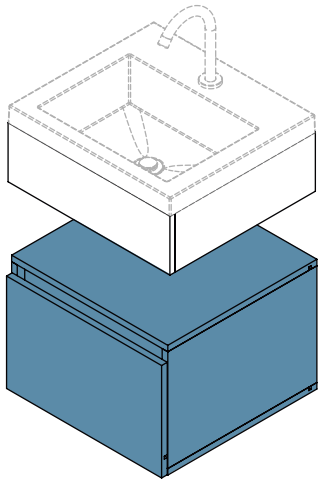

www.firplak.com

Sede principal: Calle 29 N° 41-15 (Itagüí - Antioquia), Teléfono: (574) 444 17 71

6 Otras combinaciones
Other combinations

A

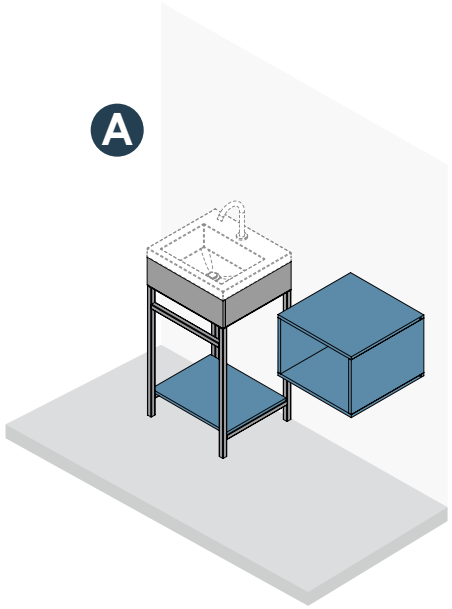

B

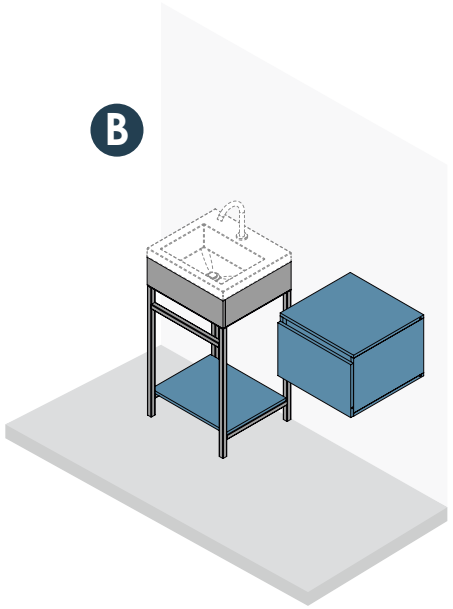

C

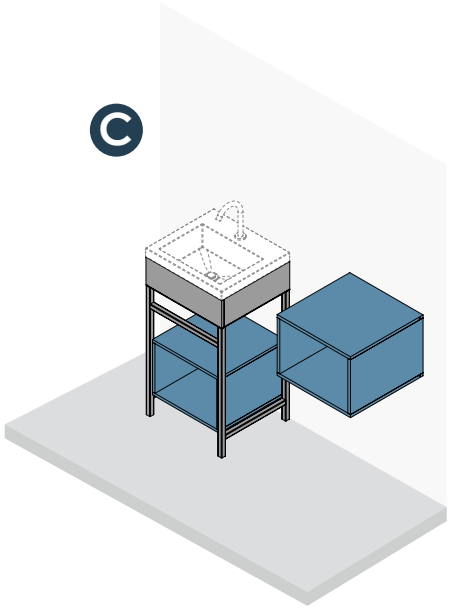

D

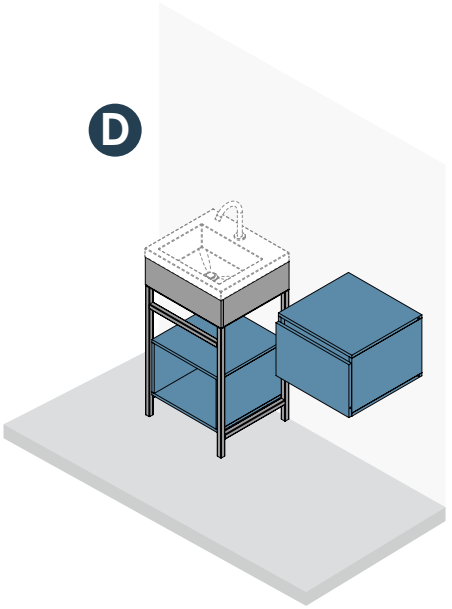

E

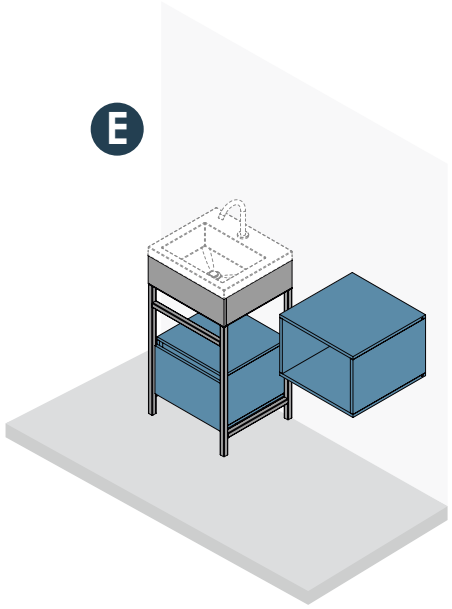

F

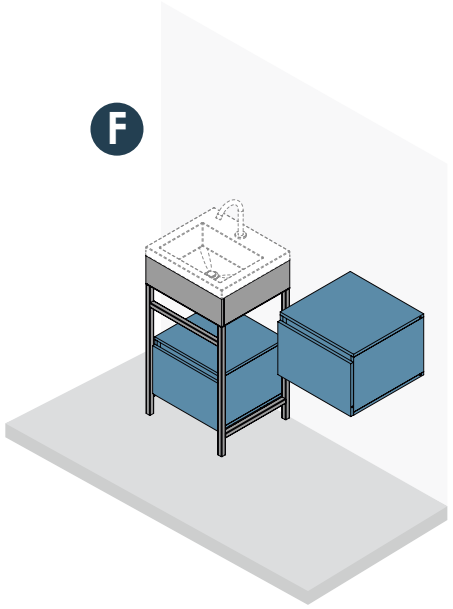

G

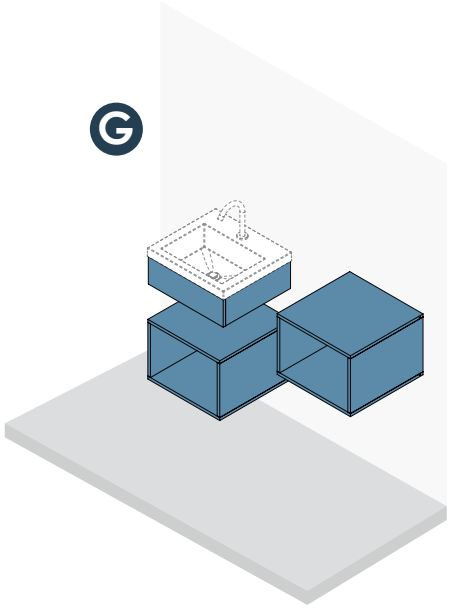

H

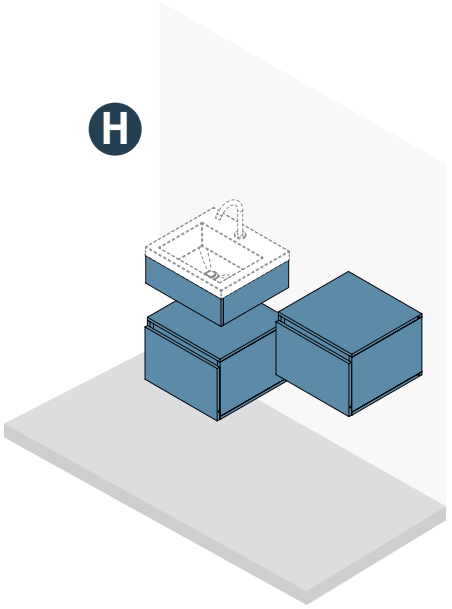

www.firplak.com

Sede principal: Calle 29 N° 41-15 (Itagüí - Antioquia), Teléfono: (574) 444 17 71

Más de 100 combinaciones
More than 100 combinations